smiths detection
bringing technology to life

HI-SCAN™ 6046si

HEIMANN EQUIPO DE INSPECCION POR RAYOS X

Características especiales

- **Nuevo generador de rayos X con espectro optimizado**
- **Nueva plataforma del sistema HiTraX II**
- **Rendimiento del equipo elevado**
- **Presentación de imagen con resolución doble**
- **Penetración de acero hasta 37 mm**
- **Resolución de alambre hasta AWG 41**

El HI-SCAN 6046si representa el perfeccionamiento del equipo más exitoso, HI-SCAN 6040i que cuenta con 6 000 instalaciones distribuidas a lo largo del mundo.

A pesar de todas características comunes, el HI-SCAN 6046si es más que un equipo de inspección por rayos X convencional con renovación del diseño. En el desarrollo se han puesto en realidad las innovaciones tecnológicas provenientes de la técnica de sensor y tratamiento de imagen.

El HI-SCAN 6046si está provisto con un generador de rayos X de multienergía avanzado, una nueva generación de electrónica así como una línea detectora moderna de alta resolución. Gracias a la tecnología optimizada, el equipo convence por sus datos de rendimiento no logrados antes.

El HI-SCAN 6046si genera imágenes de rayos X muy detalladas e impresiona con el número doble de píxeles físicos. La resolución altamente mejorada forma una ventaja decisiva en la evaluación de imágenes. Además, el HI-SCAN 6040si tiene una abertura de túnel de inspección más amplia que permite la inspección de objetos excediendo el tamaño estándar para equipaje de mano en la aviación civil.

HI-SCAN 6046si - el concepto de seguridad elevada por una tecnología perfeccionada.

Especificaciones Técnicas **HI-SCAN 6046si**

Características Principales

Tamaño del túnel	620 (A) x 460 (Al) [mm] • 24,4" (A) x 18,1" (Al)
Tamaño del objeto máx.	615 (A) x 455 (Al) [mm] • 24,2" (A) x 17,9" (Al)
Altura de cinta transportadora [1]	aprox. 694 mm (27,3")
Velocidad de cinta transportadora con frecuencia de red de 50 Hz/60 Hz	aprox. 0,2 / 0,24 [m/s]
Carga máx. de la cinta con distribución uniforme del peso [5]	160 kg (352 lbs)
Resolución (detección de alambre) [2]	estándar: 40 AWG (0,08 mm) • típico: 41 AWG (0,07 mm)
Penetración (acero) [2]	estándar: 35 mm • típico: 37 mm
Tasa de dosis externa	≤ 2 µSv/h (0,2 mrem)
Seguridad fotográfica	garantizada hasta ISO 1600 (33 DIN)
Ciclo de servicio	100 %, sin tiempo inicial necesario

Generador de rayos X

Tensión anódica • refrigeración	160 kV cp •por baño de aceite hermeticamente sellado
Orientación del haz	diagonal

Sistema de formación de imágenes

Transformador de rayos X	línea detectora angular de alta resolución
Niveles de gris en memoria	4096
Presentación de imágenes	b/n, color
Memoria de imagen	1280 x 1024 / 24 bit
Funciones para evaluar imagen	VARI-MAT, O^2, OS, HIGH, HI-SPOT, SEN, XPlore, Opti-Zoom, HDA, zoom electrónico: hasta 64 veces sin etapas
Monitor	monitor LCD de pantalla plana

Funciones adicionales

Funciones	presentación de la fecha/hora, contador de bultos, número identificador del operador, marcación acústica del bulto, indicación del modo de funcionamiento, función REVIEW (visualización de imágenes anteriores) zoom panorámico, teclas de función para libre programación, interfaz USB 2.0, zoom sin graduación, IMS (Image Store System – almacena hasta 100 000 imágenes)
Opciones	X-ACT, HI-TIP, Xport

Datos de instalación

Seguridad de radiación	cumple todas las normas sanitarias y de radiación aplicables a estos dispositivos emisores de radiación
Marca CE	cumple las directrices 2004/108/EC, 2006/42/EC, 2006/95/EC
Nivel de presión acústica	< 70 dB(A)
Temperatura de funcionamiento / almacenamiento	0° - 40°C / -20°C - +60°C
Humedad	10% - 90% (sin condensación)
Alimentación de corriente [3]	estándar: 230 VAC ó 120 VAC +10% / -15% • 50 Hz / 60 Hz ± 3 Hz
Consumo de potencia	aprox. 0,8 kVA
Grado de protección del equipo/ teclado	IP 20 / IP 43
Dimensiones exteriores • peso [4]	2004 (L) x 850 (A) x 1290 (Al) [mm] • aprox. 400 kg 78,9" (L) x 33,5" (A) x 50,7" (Al) • aprox. 881,9 lbs
Construcción	construcción en acero con paneles de acero, montado sobre ruedas color(es) estándar: RAL 7016 (antracita) / B11-W1 (azul)

[1] Datos aprox. (ajustable)
[2] Cuerpo de prueba propietario de gestión de calidad: escalera de acero, alambres de cobre, velocidad de la cinta 0,2 m/s
[3] Otros valores opcional
[4] Sin pupitre, teclado, monitor(es), etc.
[5] Medido a una temperatura ambiental de 20 °C y tensión nominal

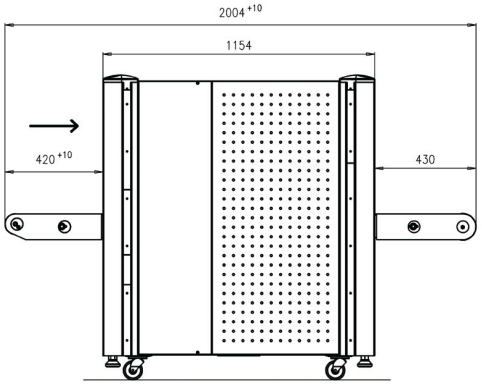

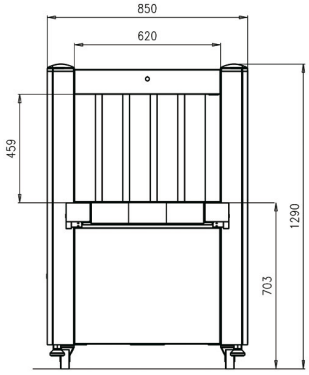

Para información de producto, venta o prestación de servicios, favor de ir a www.smithsdetection.com/locations

Smiths Heimann GmbH, Im Herzen 4, 65205 Wiesbaden, Germany - En algunos casos las figuras mostradas contienen componentes opcionales
Reservado el derecho a modificaciones. 95589246 06/03/2017 © Smiths Detection Group Ltd.
HI-SCAN es una marca registrada de Smiths Detection Group Ltd.

smiths detection